E/1 - Eindsteun

1201044

https://www.phoenixcontact.com/nl/producten/1201044

Let erop dat de in dit pdf-document weergegeven gegevens uit onze online catalogus zijn gegenereerd. De volledige gegevens treft u aan in de gebruikersdocumentatie. Onze Algemene gebruiksvoorwaarden voor downloads zijn van kracht



Eindsteun, dikte: 8 mm

Commerciële gegevens

Artikelnummer	1201044
Verpakkingseenheid	100 Stuks
Minimale bestelhoeveelheid	100 Stuks
Verkoopcode	BE7111
Productcode	BE7111
GTIN	4017918017170
Gewicht per stuk (inclusief verpakking)	9,558 g
Gewicht per stuk (exclusief verpakking)	9,558 g
Douanetariefnummer	85369010
Land van herkomst	PL

Technische gegevens

Artikeleigenschappen

Producttype	Eindsteunen

aansluitgegevens

Aanhaalmoment	... 1,2 Nm

Afmetingen

Maatschets	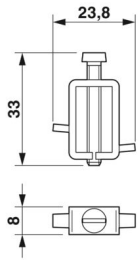
Breedte	8 mm
Hoogte	23,5 mm
Diepte op NS 35/7,5	34,5 mm
lengte	23,5 mm

Materiaal

Kleur	zilverkleurig
materiaal	Staal
Brandbaarheidsklasse volgens UL 94	-

Montage

montagetechniek	NS 32

Tekeningen

Maatschets

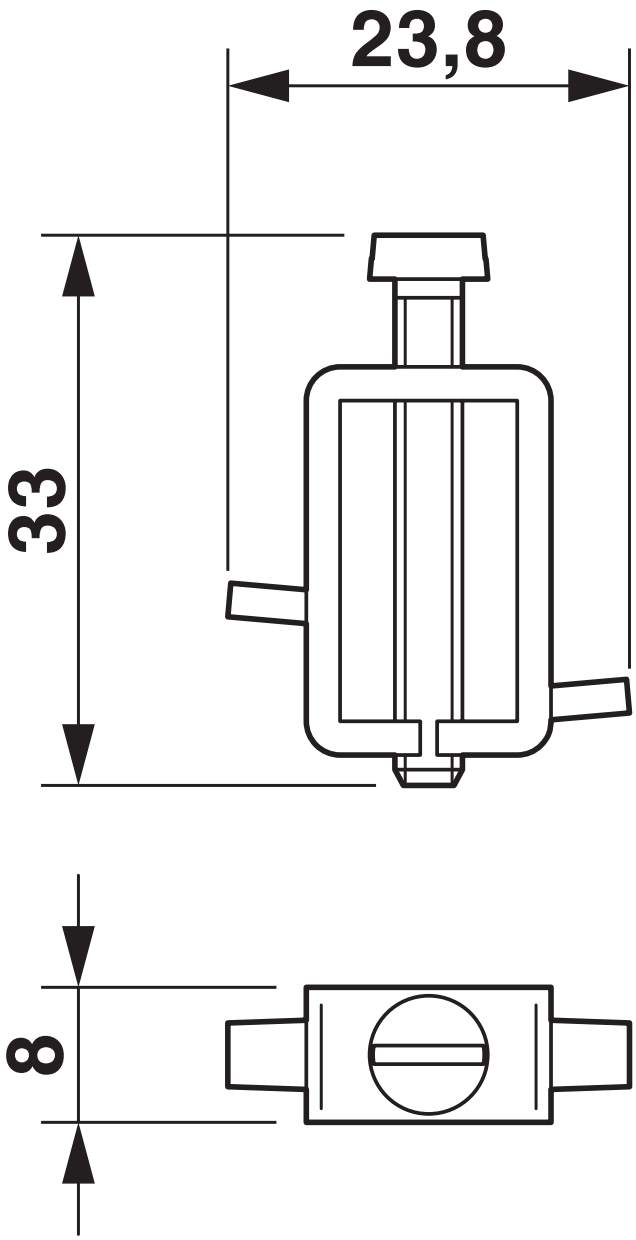

Classificaties

ECLASS

ECLASS-13.0	27250302
ECLASS-15.0	27250302

ETIM

ETIM 10.0	EC001041

UNSPSC

UNSPSC 21.0	39121400

Environmental product compliance

EU RoHS

Voldoet aan de eisen van de RoHS-richtlijn	Ja, Geen uitzonderingsregelingen

China RoHS

Environment friendly use period (EFUP)	EFUP-E
	Geen gevaarlijke stoffen boven de grenswaarden

EU REACH SVHC

Aanduiding van REACH-kandidaatstof (CAS-nr.)	Geen stof met een massafractie van meer dan 0,1 %

EF3.1 Klimaatverandering

CO2e kg	0,043 kg CO2e

Phoenix Contact 2026 © - Alle rechten voorbehouden
https://www.phoenixcontact.com

PHOENIX CONTACT B.V.
Hengelder 56 6902 PA Zevenaar
Postbus 246 6900 AE Zevenaar
(0316) 59 17 20
sales@phoenixcontact.nl