# SZK PZ1 VDE - Schroevendraaier

1206450

https://www.phoenixcontact.com/nl/producten/1206450

Let erop dat de in dit pdf-document weergegeven gegevens uit onze online catalogus zijn gegenereerd. De volledige gegevens treft u aan in de gebruikersdocumentatie. Onze Algemene gebruiksvoorwaarden voor downloads zijn van kracht



Schroevendraaier, kruiskop PZ, VDE-geïsoleerd, afmetingen: PZ 1 x 80 mm, 2-componentengreep, voor extra grip

## Uw voordelen

- Schroevendraaier voor kruiskopschroeven met Pozidriv- en Phillips-Recess-schroefkop
- VDE-toelating

## Commerciële gegevens

| | |
|---|---|
| Artikelnummer | 1206450 |
| Verpakkingseenheid | 10 Stuks |
| Minimale bestelhoeveelheid | 1 Stuks |
| Verkoopcode | BH3146 |
| Productcode | BH3146 |
| GTIN | 4017918170912 |
| Gewicht per stuk (inclusief verpakking) | 60,7 g |
| Gewicht per stuk (exclusief verpakking) | 60,7 g |
| Douanetariefnummer | 82054000 |
| Land van herkomst | CZ |

## Technische gegevens

### Opmerking

Environmental Product Compliance

| | |
|---|---|
| California Proposition 65 | Informatie over California Prop. 65 vindt u in de fabrikantverklaring op het tabblad "Downloads" |

### Artikeleigenschappen

| | |
|---|---|
| Producttype | Schroefgereedschap |
| bouwvorm | kruiskop |

### aansluitgegevens

| | |
|---|---|
| Bithouder | kruiskop/Pozi-/Supadriv |

### Afmetingen

| | |
|---|---|
| Maatschets | 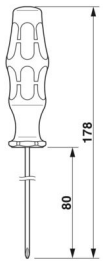 |
| Breedte | 33 mm |
| lemmetbreedte | 3 mm |
| lemmethoogte | 80 mm |
| lengte | 178 mm |
| sleutelwijdte | 0 mm |
| Sleutelwijdte montage | 0 mm |

### Materiaal

| | |
|---|---|
| materiaal | gelegeerd gereedschapstaal |

### Normen en bepalingen

| | |
|---|---|
| tests | DIN/ISO 8764-1 PZ |

## Tekeningen

Maatschets

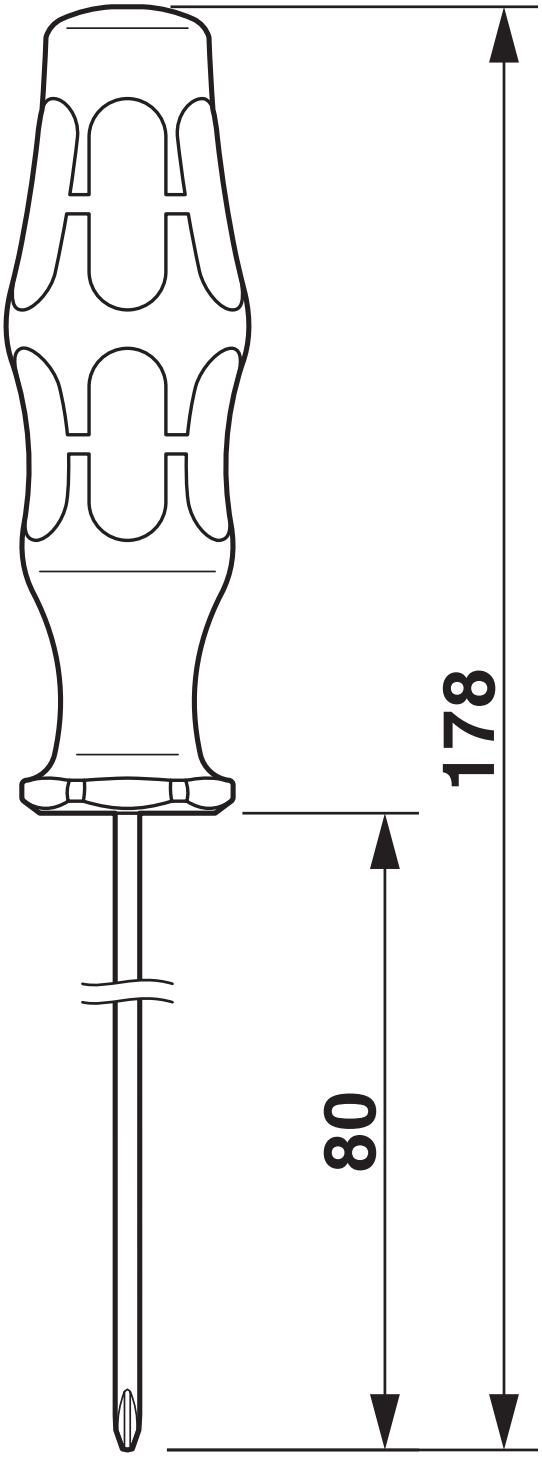

## Toelatingen

To download certificates, visit the product detail page: https://www.phoenixcontact.com/nl/producten/1206450

**EAC**
Toelatings-ID: RU x-DE.xx08.B.02974

**VDE Zeichengenehmigung**
Toelatings-ID: 086858

**EAC**
Toelatings-ID: 7500525.13.12.00701

## Classificaties

### ECLASS

| | |
|---|---|
| ECLASS-13.0 | 21040406 |
| ECLASS-15.0 | 21040406 |

### ETIM

| | |
|---|---|
| ETIM 10.0 | EC000144 |

### UNSPSC

| | |
|---|---|
| UNSPSC 21.0 | 27111700 |

## Environmental product compliance

EU RoHS

| | |
|---|---|
| Voldoet aan de eisen van de RoHS-richtlijn | Niet van toepassing, geen elektrische en elektronische apparatuur |

EU REACH SVHC

| | |
|---|---|
| Aanduiding van REACH-kandidaatstof (CAS-nr.) | Geen stof met een massafractie van meer dan 0,1 % |

EF3.1 Klimaatverandering

| | |
|---|---|
| CO2e kg | 0,902 kg CO2e |


Phoenix Contact 2026 © - Alle rechten voorbehouden
https://www.phoenixcontact.com



PHOENIX CONTACT B.V.
Hengelder 56 6902 PA Zevenaar
Postbus 246 6900 AE Zevenaar
(0316) 59 17 20
sales@phoenixcontact.nl