# AKG  4 BK - Aansluitklem

0421032

https://www.phoenixcontact.com/nl/producten/0421032

Let erop dat de in dit pdf-document weergegeven gegevens uit onze online catalogus zijn gegenereerd. De volledige gegevens treft u aan in de gebruikersdocumentatie. Onze Algemene gebruiksvoorwaarden voor downloads zijn van kracht



Aansluitklem, nominale spanning: 300 V, nominale stroom: 41 A, aansluitmethode: schroefaansluiting, nominale aansluitdoorsnede: 4 $mm^2$, doorsnede: 0,5 $mm^2$ - 6 $mm^2$, montage: nulverzamelrail, kleur: zwart

## Commerciële gegevens

| | |
|---|---|
| Artikelnummer | 0421032 |
| Verpakkingseenheid | 50 Stuks |
| Minimale bestelhoeveelheid | 50 Stuks |
| Verkoopcode | BE7331 |
| Productcode | BE7331 |
| GTIN | 4017918001933 |
| Gewicht per stuk (inclusief verpakking) | 5,5 g |
| Gewicht per stuk (exclusief verpakking) | 5,426 g |
| Douanetariefnummer | 85369010 |
| Land van herkomst | IN |

## Technische gegevens

### Artikeleigenschappen

| | |
|---|---|
| Producttype | Installatieklem |
| Aantal Aansluitingen | 1 |
| Aantal rijen | 1 |

### Elektrische eigenschappen

| | |
|---|---|
| belastingsstroom maximaal | 41 A |
| Maximale vermogensdissipatie tijdens nominaal bedrijf | 1,02 W |
| nominale stroom $I_N$ | 32 A |
| stroombelastbaarheid van de nulverzamelrail | 140 A |

### aansluitgegevens

| | |
|---|---|
| nominale doorsnede | 4 mm² |
| belastingsstroom maximaal | 41 A |

Etage 1 boven 1 onder 1

| | |
|---|---|
| Aansluitmethode | schroefaansluiting |
| schroefdraad | M4 |
| Aanhaalmoment | 1,5 ... 1,8 Nm |
| Striplengte | 16 mm |
| Aderdoorsnede massief | 0,5 mm² ... 6 mm² |
| Aderdoorsnede AWG | 20 ... 10 (omgezet naar IEC) |
| Aderdoorsnede soepel | 0,5 mm² ... 4 mm² |
| aderdoorsnede soepel [AWG] | 20 ... 12 (omgezet naar IEC) |
| Aderdoorsnede soepel (adereindhuls zonder kunststofhuls) | 0,5 mm² ... 6 mm² |
| Aderdoorsnede soepel (adereindhuls met kunststofhuls) | 0,5 mm² ... 6 mm² |
| 2 massieve aders met dezelfde doorsnede | 0,5 mm² ... 2,5 mm² |
| 2 soepele aders met dezelfde doorsnede | 0,5 mm² ... 2,5 mm² |
| 2 aders met dezelfde doorsnede flexibel met adereindhuls zonder kunststofhuls | 0,5 mm² ... 2,5 mm² |
| 2 aders met dezelfde doorsnede flexibel met TWIN-adereindhuls met kunststofhuls | 0,5 mm² ... 2,5 mm² |
| nominale aderdoorsnede | 4 mm² |
| Nominale stroom | 41 A |
| belastingsstroom maximaal | 41 A (bij een aderdoorsnede van 6 mm²) |
| nominale spanning | 300 V |

### Afmetingen

| | |
|---|---|
| Maatschets | 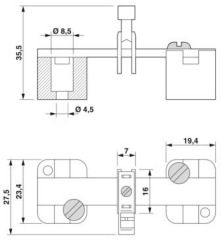 |
| Breedte | 7 mm |
| Hoogte | 23,4 mm |
| diepte | 24 mm |
| lengte | 23,4 mm |

## Materiaal

| | |
|---|---|
| Kleur | zwart (RAL 9005) |
| Brandbaarheidsklasse volgens UL 94 | V2 |
| Isolatiemateriaal | PA |
| statische kunststoftoepassing in koude | -60 °C |
| Temperatuur Index isolatiemateriaal (DIN EN 60216-1 (VDE 0304-21)) | 130 °C |
| Relatieve Temperatuur Index isolatiemateriaal (Elec., UL 746 B) | 130 °C |
| Brandbeveiliging voor railvoertuigen (DIN EN 45545-2) R22 | HL 1 - HL 3 |
| Brandbeveiliging voor railvoertuigen (DIN EN 45545-2) R23 | HL 1 - HL 3 |
| Brandbeveiliging voor railvoertuigen (DIN EN 45545-2) R24 | HL 1 - HL 3 |
| Brandbeveiliging voor railvoertuigen (DIN EN 45545-2) R26 | HL 1 - HL 3 |
| kalorimetrische warmteafgifte NFPA 130 (ASTM E 1354) | 28 MJ/kg |
| ontvlambaarheid oppervlakte NFPA 130 (ASTM E 162) | doorstaan |
| specifieke optische rookgasdichtheid NFPA 130 (ASTM E 662) | doorstaan |
| rookgastoxiciteit NFPA 130 (SMP 800C) | doorstaan |

## Elektrische tests

Opwarmingstest

| | |
|---|---|
| eis m.b.t. verwarmingstest | Temperatuurverhoging ≤ 45 K |
| resultaat | Test doorstaan |
| resultaat | Test doorstaan |

## Omgevings- en levensduuromstandigheden

Omgevingsomstandigheden

| | |
|---|---|
| omgevingstemperatuur (bedrijf) | -60 °C ... 110 °C (Bedrijfstemperatuurbereik incl. zelfopwarming, max. kortstondige bedrijfstemperatuur zie RTI Elec.) |
| Omgevingstemperatuur (opslag/transport) | -25 °C ... 60 °C (voor korte tijd, niet langer dan 24 h, -60 °C tot +70 °C) |
| omgevingstemperatuur (montage) | -5 °C ... 70 °C |
| omgevingstemperatuur (bediening) | -5 °C ... 70 °C |

| | |
|---|---|
| Toelaatbare luchtvochtigheid (bedrijf) | 20 % ... 90 % |
| toelaatbare luchtvochtigheid (opslag/transport) | 30 % ... 70 % |

## Montage

| | |
|---|---|
| montagetechniek | nulverzamelrail |

## Tekeningen

Maatschets

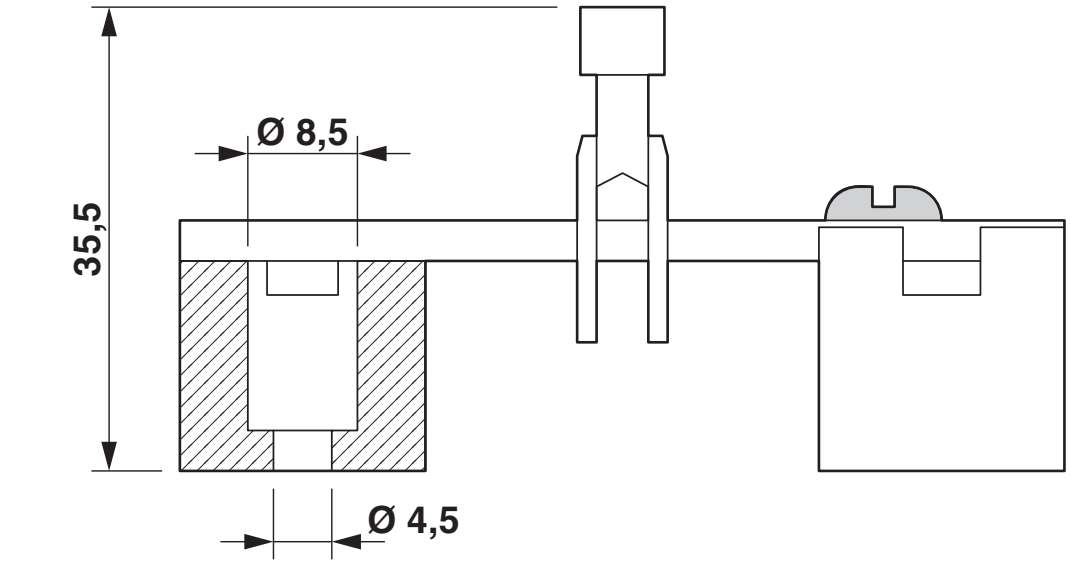


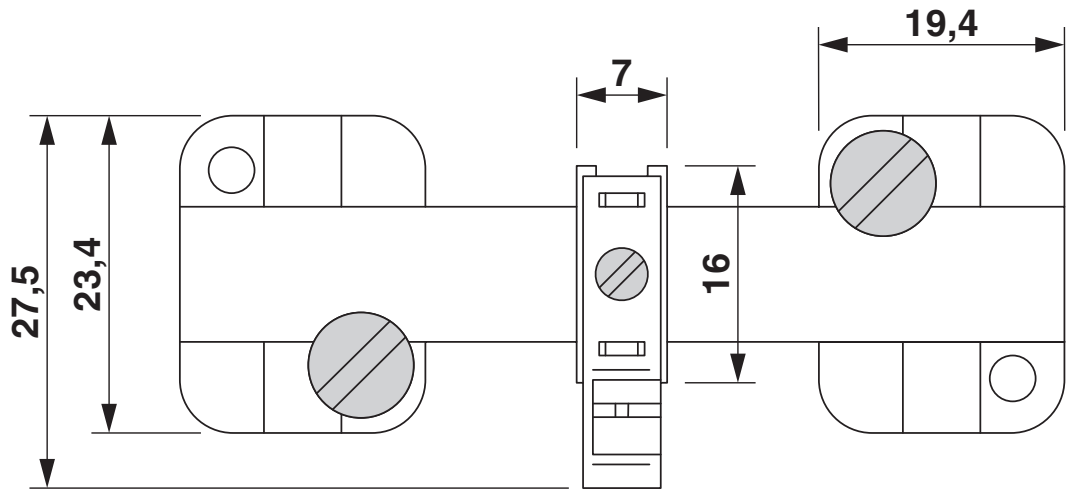

Maatschets

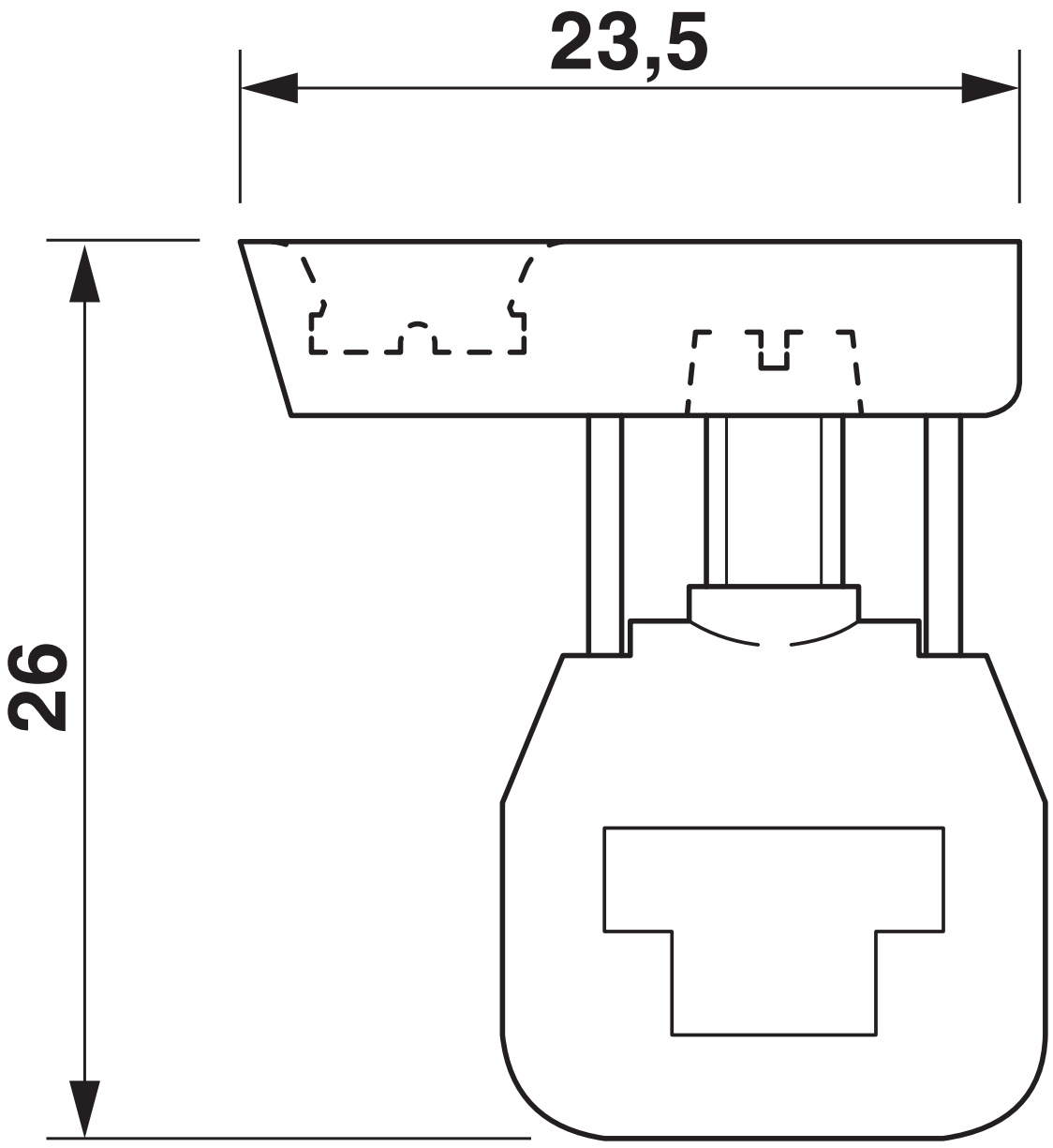

## Toelatingen

To download certificates, visit the product detail page: https://www.phoenixcontact.com/nl/producten/0421032

**CSA**
Toelatings-ID: 13631

| | Nominale spanning $U_N$ | Nominale stroom $I_N$ | Doorsnede AWG | Doorsnede $mm^2$ |
|---|---|---|---|---|
| keine | | | | |
| | - | 20 A | 22 - 12 | - |

**EAC**
Toelatings-ID: KZ7500651131219505

**cULus Recognized**
Toelatings-ID: E60425

| | Nominale spanning $U_N$ | Nominale stroom $I_N$ | Doorsnede AWG | Doorsnede $mm^2$ |
|---|---|---|---|---|
| B | | | | |
| Veldbekabeling | - | 20 A | 22 - 12 | - |
| Fabrieksbekabeling | - | 30 A | - 10 | - |
| C | | | | |
| Veldbekabeling | - | 20 A | 22 - 12 | - |
| Fabrieksbekabeling | - | 30 A | - 10 | - |
| F | | | | |
| Veldbekabeling | - | 20 A | 22 - 12 | - |
| Fabrieksbekabeling | - | 30 A | - 10 | - |

## Classificaties

### ECLASS

| | |
|---|---|
| ECLASS-13.0 | 27250116 |
| ECLASS-15.0 | 27250116 |

### ETIM

| | |
|---|---|
| ETIM 10.0 | EC000001 |

### UNSPSC

| | |
|---|---|
| UNSPSC 21.0 | 31162900 |

## Environmental product compliance

EU RoHS

| | |
|---|---|
| Voldoet aan de eisen van de RoHS-richtlijn | Ja, Geen uitzonderingsregelingen |

China RoHS

| | |
|---|---|
| Environment friendly use period (EFUP) | EFUP-E |
| | Geen gevaarlijke stoffen boven de grenswaarden |

EU REACH SVHC

| | |
|---|---|
| Aanduiding van REACH-kandidaatstof (CAS-nr.) | Geen stof met een massafractie van meer dan 0,1 % |


Phoenix Contact 2026 © - Alle rechten voorbehouden
https://www.phoenixcontact.com



PHOENIX CONTACT B.V.
Hengelder 56 6902 PA Zevenaar
Postbus 246 6900 AE Zevenaar
(0316) 59 17 20
sales@phoenixcontact.nl