Technisch specificatieblad

Wand- en profielconsole AWG 15

Art.-Nr. 6420616



Lichte wand- en profielconsole met vastgelaste kopplaat voor schroefloze bevestiging van een draadgoot.

St	Staal
FT	thermisch verzinkt

Opmerking extra producttekst	Bevestiging van console aan U-profiel vanaf een breedte van 400 mm met zeskantbout door beide zijkanten van het profiel. Let wel op het toepassen van het juiste afstandsstuk.

Stamgegevens

Bestelnr.	6420616
Type	AW G 15 61 FT
Omschrijving 1	Wand- en profielconsole
Omschrijving 2	voor draadgoot
Dimensie	B610mm
Materiaal	staal
Materiaal-afk.	St
Opper-vlak	thermisch verzinkt
Oppervlak volgens DIN	DIN EN ISO 1461
Oppervlak afk.	FT
Kleinste verkoopeenheid	1,00 Stuk
Gewicht	84,00 kg/100 st.

Technisch specificatieblad

Wand- en profielconsole AWG 15

Art.-Nr. 6420616

Technische gegevens

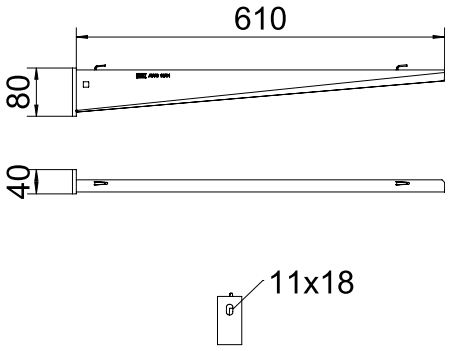

Breedte	610,00 mm
Zijhoogte	80,00 mm
Afmeting A	40,00 mm
Afmeting B	610,00 mm
Afmeting H	80,00 mm
Afmeting L	610,00 mm
Gatdiameter	11,00 mm
Afmeting waarde	610 x 80
Uitvoering	Wand- en profielconsole
Uitvoering	Wand- en profielconsole
F in kN	1,50 kN
voor breedte	600,00 - 600,00 mm
Geschikt voor functiebehoud	□
RVS, gebeitst	□
Hoekgedeelte	90,00 - 90,00 °

Technisch specificatieblad

Wand- en profielconsole AWG 15

Art.-Nr. 6420616

Belastingsdiagram

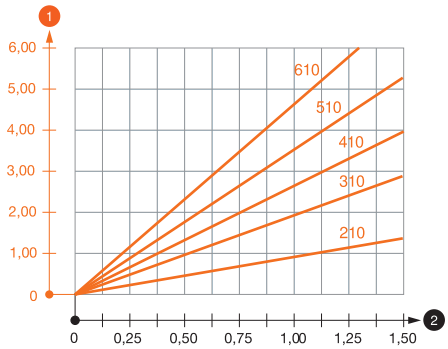

Belastingwaardentitel_plug-kenwaarden	Belastingswaarden plug voor wand- en profielconsole AWG 15
Belastingswaardekoptekst_-console_profiel	Belastingswaarde voor AWG 15 aan hangprofiel
Kopteksten belastingstabel	Belasting wandconsole
Voetnoot belastingtabel	Max. belasting F tot = kabelgewicht + kabelgoot + console Het draagvermogen is aanzienlijk groter bij toepassing in niet-gebarsten beton. De opgegeven waarden zijn gebaseerd op beton met sterkteklasse C20/25. De inbouwcondities van de DIBt-toelating (plug) moeten worden aangehouden!

Belastingsdiagram console type AW G 15

1 Doorbuiging van het uiteinde van de console bij toegestane consolebelasting

2 Toegestane consolebelasting in kN zonder manlast

— Belastingscurve met consolelengte in mm

Belastingswaarden plug voor wand- en profielconsole AWG 15

Wandbevestiging

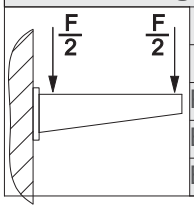

	Maximale belasting [kN]							
	Consolebreedte [mm]							
Plugtype	110	160	210	310	410	510	560	610
BZ-U 8-10-21/75	1,10	0,90	0,80	0,65	0,55	0,50	0,45	0,45
BZ-U 10-10-30/90	1,50	1,50	1,40	1,10	0,95	0,85	0,80	0,80

Max. belasting F tot = kabelgewicht + kabelgoot + console Het draagvermogen is aanzienlijk groter bij toepassing in niet-gebarsten beton. De opgegeven waarden zijn gebaseerd op beton met sterkteklasse C20/25. De inbouwcondities van de DIBt-toelating (plug) moeten worden aangehouden!

Belastingswaarde voor AWG 15 aan hangprofiel

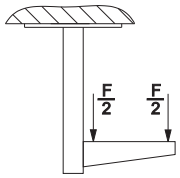

Belastingswaarde voor AWG 15 aan hangprofiel

Belastingswaarden plug voor wand- en profielconsole AWG 15

T1	Wandbevestiging								
T2		Maximale belasting [kN]							
T3		Consolebreedte [mm]							
T4	Plugtype	110	160	210	310	410	510	560	610
	BZ-U 8-10-21/75	1,1	0,9	0,8	0,65	0,55	0,5	0,45	0,45
	BZ-U 10-10-30/90	1,5	1,5	1,4	1,1	0,95	0,85	0,8	0,8