Kraus & Naimer

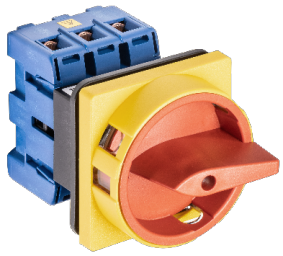

Sample image

Datasheet

Article number: 70010162
Description: Other Component

IEC 60947-3 EN 60947-3, VDE 0660 Teil 107

定格絶縁電圧 Ui

電圧 (V)	AC / DC
690	AC

定格連続通電電流 Iu/Ith

Current (A)	周囲温度 (°C)	ピーク温度 (°C)	追加要求事項
32	50	55	周囲温度 +50°C 、24 時間、ただし 瞬時ピーク温度 +55°C

定格操作電流 Ie

負荷種別	電圧 (V)	Current (A)
AC-32A	20 - 400	32

定格操作電力

負荷種別	電圧 (V)	相数	極数	電力 (kW)
AC-3	220 - 240	3	3	5,50
AC-3	380 - 440	3	3	7,50
AC-3	660 - 690	3	3	7,50
AC-23A	220 - 240	3	3	5,50
AC-23A	380 - 440	3	3	11
AC-23A	660 - 690	3	3	11

最大ヒューズ定格 IEC

ヒューズ特性	ヒューズ数	Current (A)
gG	1	35

UL60947-4-1 , UL508

Nominal Voltage

電圧 (V)	AC / DC
600	AC

定格絶縁電圧 Ui

電圧 (V)	AC / DC
600	AC

定格熱電流

Current (A)	周囲温度 (°C)	備考
30	0 - 40	--

Horsepower rating

Across-the-Line Motor Starting	電圧 (V)	相数	極数	Power (HP)	Ambient temperature [°C]
DOL	110 - 120	1	2	1,50	40
DOL	200 - 208	1	2	3	40
DOL	220 - 240	1	2	5	40
DOL	277 - 277	1	2	5	40
DOL	415 - 415	1	2	5	40
DOL	440 - 480	1	2	7,50	40
DOL	550 - 600	1	2	7,50	40
DOL	110 - 120	3	3	3	40
DOL	200 - 240	3	3	10	40
DOL	415 - 415	3	3	10	40
DOL	440 - 480	3	3	20	40
DOL	550 - 600	3	3	25	40

Pilot duty rating code

Duty Code
A600

SCCR / Max. fuse rating

Conditions of acceptability

This device is suitable for use on circuits capable of delivering not more than 10kA rms symmetrical amperes, 600V ac max. when protected by Type RK1 fuses.

Suitable for use on a circuit capable of delivering not more than 65000 rms symmetrical amperes at 600V max., when protected by 40A Class J fuses.

Temp. rating of wire

Temperature rating (°C)	Current (A)	Text
60 - 75	--	--

General Use

AC / DC	電圧 (V)	Current (A)	相数	極数	No. of contacts in series
AC	277	30	1	1	1
AC	600	30	1	2	1
AC	600	30	3	3	1

Kraus & Naimer

注意事項

備考

- 手動モータ制御装置に使用する操作ハンドル及び位置指示手段は、製造業者から提供されるか、又は使用する操作ハンドル及び位置指示手段は、あらかじめ手動モータ制御装置と組み合わせて評価されている必要がある。
- モータ断路器として使用する場合は、装置にはOFF位置でロックする方法を設けなければならない。

CSA

Nominal Voltage

電圧 (V)	AC / DC
600	AC

定格絶縁電圧 Ui

電圧 (V)	AC / DC
600	AC

定格熱電流

Current (A)	周囲温度 (°C)	備考
30	0 - 40	--

Horsepower rating

Across-the-Line Motor Starting	電圧 (V)	相数	極数	Power (HP)	Ambient temperature [°C]
DOL	110 - 120	1	2	1,50	40
DOL	220 - 240	1	2	5	40
DOL	277 - 277	1	2	5	40
DOL	415 - 415	1	2	5	40
DOL	440 - 480	1	2	7,50	40
DOL	550 - 600	1	2	7,50	40
DOL	110 - 120	3	3	3	40
DOL	220 - 240	3	3	10	40
DOL	415 - 415	3	3	10	40
DOL	440 - 480	3	3	20	40
DOL	550 - 600	3	3	25	40

Pilot duty rating code

Duty Code
A600

Temp. rating of wire

Temperature rating (°C)	Current (A)	Text
75	--	--

General Use

AC / DC	電圧 (V)	Current (A)	相数	極数	No. of contacts in series
AC	277	30	1	1	1
AC	600	30	1	2	1
AC	600	30	3	3	1

GENERAL TECHNICAL INFORMATION

電線サイズ

電線種別	最小値 / 最大値	1端子当たりの配線数	断面積 (mm²) or (AWG/kcmil)	電線材料
細撚線	最大	1	AWG 10	銅
細撚線	最大	1	4mm²	銅
単線または荒撚線	最大	1	6mm²	銅
単線または荒撚線	最大	1	AWG 10	銅
スリーブ端子適用の細撚線	最大	1	4mm²	銅

Stripping length

Length (mm)	--

9

Recommended screw driver

Type of screw driver	Value
Cross Screwdriver	PH2
Slot screwdriver according to DIN 5264	0,8x4

端子ネジ締付トルク

締付トルク (Nm)	締付トルク (lb-in)
1,25	11

認証

仕様	マーキング
EAC	
CEマーキング	
UK Directives	
CSA C.22.2 No.14	
GB/T14048.3	

注意事項

備考

- EMC Note: This device is suitable for use in environment A and B.
- 接点に潤滑剤を塗布したり、表面処理をしたりしないでください。
- スイッチの取り付け、接続、操作の設定は、技術的に認められた規則に従って、有資格者のみが行うことができます。

Kraus & Naimer

注意事項	
備考	
- 銅線のみを使用してください。電線を半田付けしないでください。 - ジャンパー線(コモン線)に接続された端子ネジは工場出荷時には仮締め状態となっています。ジャンパー線(コモン線)に接続された端子ネジの締め付けを含む全ての端子ネジが、必ず適切なトルクで締められていることをご確認の上、ご使用ください。	
Waste Electrical & Electronic Equipment (WEEE)	
Picture name	Description
	Do not throw in the trash as care must be taken to ensure environmentally sound disposal and recycling. Please either use an environmentally friendly waste disposal company; return to the supplier for disposal; or return direct to the manufacturer, Kraus & Naimer. You can find local Kraus & Naimer offices at www.krausnaimer.com
Proposition 65	
Picture name	Description
	WARNING: This product can expose you to chemicals including nickel and lead, which is known to the State of California to cause cancer. For more information go to www.P65Warnings.ca.gov.

Classification Contact: Rigid contact bridge
Classification Contact Mat: Silver
Classification Terminal: Screw terminal

Mounting-E

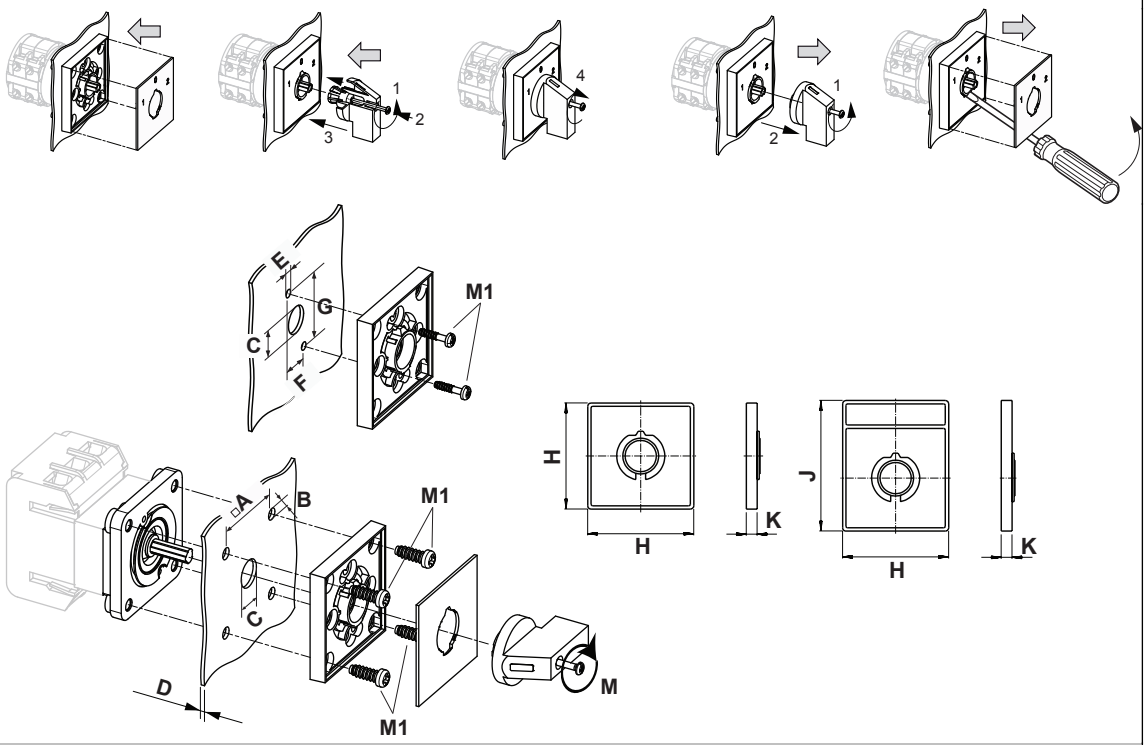

IP - Code front side		IP66, IP67
Stages		1,00 - 12,00
A	□	48,00 mm
B	Ø	5,00 mm
C	Ø	10,00 - 15,00 mm
D	H	<= 4,00 mm
E	Ø	3,50 mm
F	H	12,20 mm
G	H	30,00 mm
H	H	64,00 mm
J	H	78,50 mm
K	H	7,40 mm
M	M	0,70 Nm
M1	M	0,90 Nm

Kraus & Naimer

Wiring diagram

KG32B.T303.E

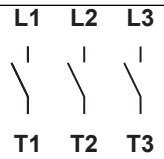

Kraus & Naimer

Switch program

KG32B.T303.E

Kraus & Naimer

KG32B	T303	Page 1 of 1

Face Plate

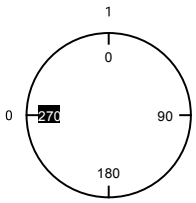

Switching Angle	90
Total switching Angle	90

		L1	L2	L3					
		1	3	5	7	9	11	13	15
		2	4	6	8	10	12	14	16
		T1	T2	T3					
0	270								
1	0	■	■	■					
	90								
	180								

Version: 102

Kraus & Naimer

Face plate

S1.F456/C10.V11H

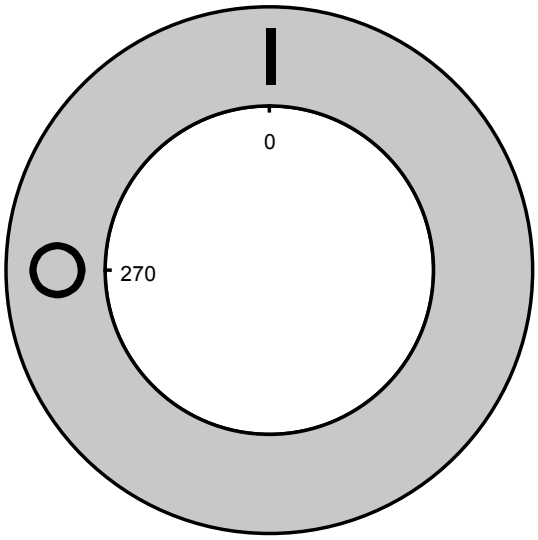

Kraus & Naimer

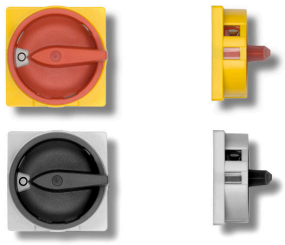

Sample image

PADLOCK DEVICE

with F-handle ring

Designation: S1.V840G/D61/A2
Colour of F-handle ring: "D" red
Colour of face ring: "6" yellow
Locking position: "1" at 270° (1x90°)
Type of mounting: "A" for type of mounting E
Type of mounting: "A" for type of mounting GK (Rose)
Switch type: "2" for KA-, KG- and KH(R)-switches

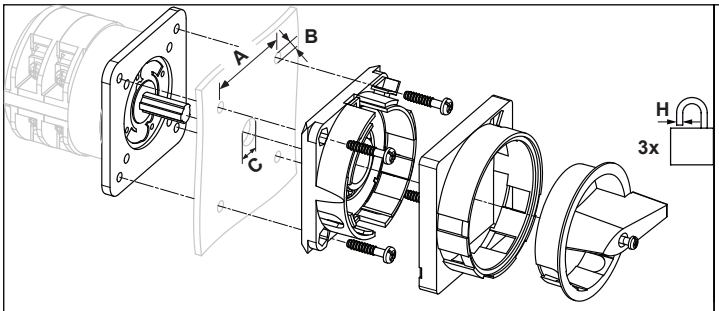

A	□	48,00 mm	B	⌀	5,00 mm	C	⌀ 15,00 mm
H	⌀	7,00 - 8,00 mm					

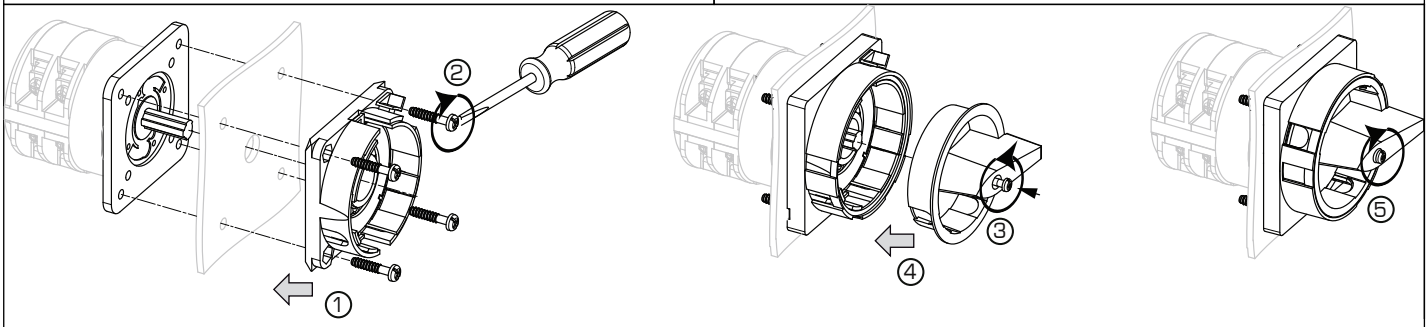

MOUNTING

1 + 2 The padlock device has to be mounted by four cylinder head screws from the front.

3 Loosen the screw and

4 Push it into the handle onto the shaft

5 Fasten the screw.

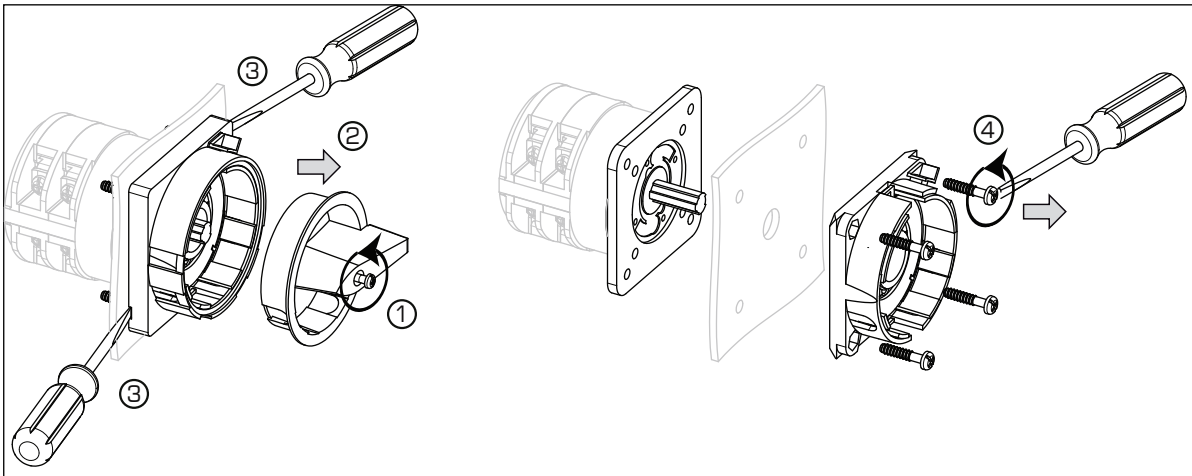

1 Loose handle screw

2 remove handle.

3 Insert a proper auxiliary tool at those points of the frame of the device which are marked by a srew driver on the drawing and remove the frame.

4 Fixing screws can be loosen now.