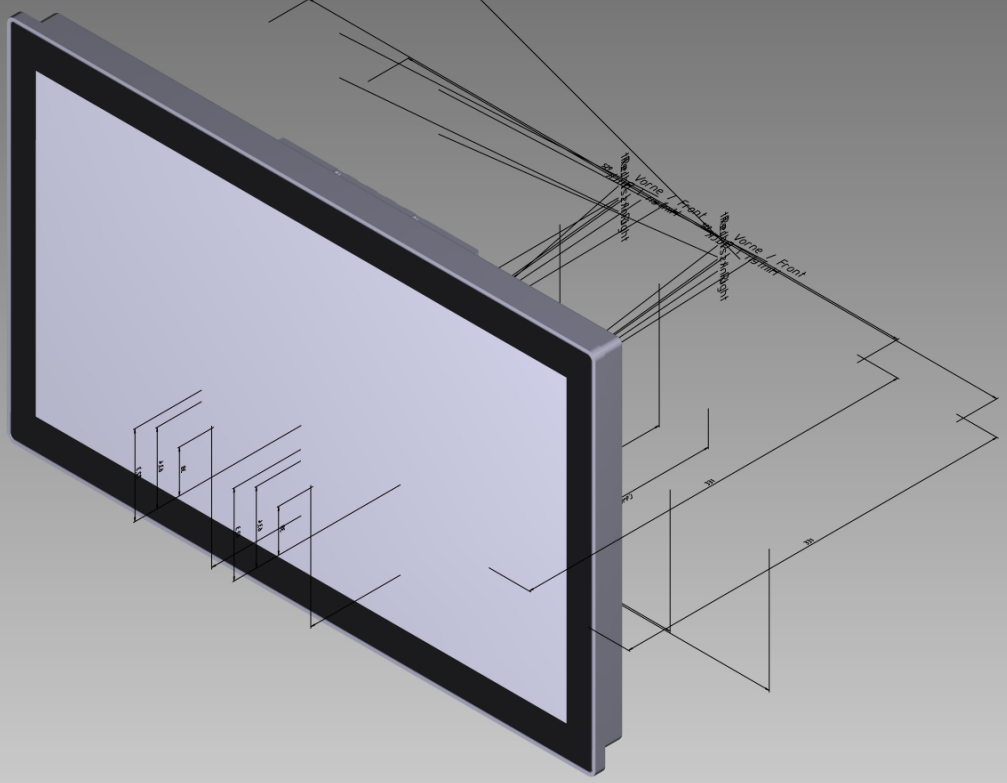
Vorne / Front
Vorne / Front